STRAAT- EN TERREINVERLICHTING - OPTICA

Strak en modern

EASY LIGHT

* CONTROLLED SOLUTIONS

*

Unicliq LED unit

* Optie

COLUMBA

Toepassingsgebieden

Pleinen

Parkeerterreinen

Fietspaden

Woonwijken

Bovenkap: aluminium, gecoat
Lichtkap: UV-gestabiliseerd polycarbonaat, helder met streeppatroon
Optica-afscherming: helder gestructureerd polycarbonaat
Lichtbron: LED, TC-L, HSE-I, HSE-E/HST

IP 65 IK 09 CE

Afmetingen in mm:

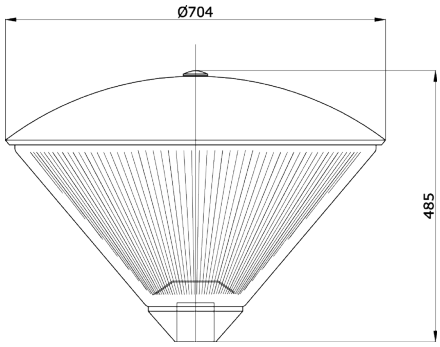

Technische specificaties

LED	Lumen LED	LED (W)	Systeem (W)
16	800	5,8	8
16	1050	6,2	8,4
16	1200	6,9	9,1
16	1350	7,8	10
16	1500	8,8	11
16	1600	9,7	11,9
16	1800	11,1	13,2
16	2000	11,9	14
16	2150	12,8	14,9
16	2300	13,4	15,5
16	2500	14,8	16,9
16	2750	16,3	18,4
16	3000	17,9	20

LICHTBRON OVERIG	VERMOGEN (W)
TC-L	1 of 2 x 24
TC-L	1 of 2 x 36
HSE-I	1 x 50
HSE-I	1 x 70
HSE-E/HST	1 x 50
HSE-E/HST	1 x 70

TC-L 36 W	
Egem / Uh	3 lux / 0,2 Uh
Profiel	6 meter + 2 meter trottoir
Masthoogte	4 meter
Mastafstand	25 meter

LED - CODE 7 - 4000K - 1500 LM - 13 W - (14 W BIJ 3000K)	
Egem / Uh	3,0 lux / 0,42
Profiel	6 meter + 1 meter trottoir
Masthoogte	4 meter
Mastafstand	25 meter

Code 7 - 4000K - 1500 LM

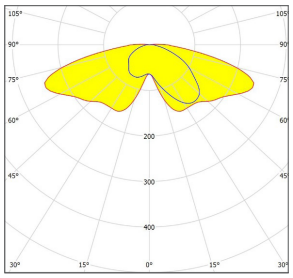

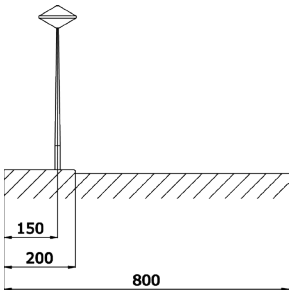

Productspecificaties
- bovenkap van aluminium (RAL 9007)
- onderkap van UV-gestabiliseerd polycarbonaat, helder met streeppatroon
- UniCliq-unit
- opzetmaat 60 mm
- massa: ± 12,5 kg (afhankelijk van uitvoering)
- windvangend oppervlak: ± 0,2 m^2
- veiligheidsklasse I
- montage-, installatie- en onderhoudsvriendelijk
- spanning: 230 / 240 V, 50 Hz
- RA-waarde: > 70
- kleurtemperatuur neutraal wit (4000K) of warm wit (3000K)
- verwachte levensduur HR: 100.000 (L80 / F10)

Opties
- onverliesbare bovenkap
- opzetmaat 76 mm
- andere RAL-kleur
- conische of verjongde mast, excl. Faget-kast
- dimbaar
- veiligheidsklasse II
- verschillende lensconfiguraties (alleen bij LED)